Жидкостные предпусковые подогреватели - отопители

Thermo Top E/C



Руководство по установке

на автомобили модели

Skoda Yeti 1,2

Начиная с 2010 модельного года
(бензиновый)

Только с левосторонним расположением руля

Внимание!
Предупреждение:
Неправильная установка или ремонт оборудования "Вебасто" может вызвать возгорание или привести к выделению смертельно ядовитого оксида углерода. Это может вызвать тяжелые последствия, вплоть до смертельных.
Для установки и ремонта оборудования "Вебасто" необходимы специальные знания и оборудование для получения которых следует пройти техническое обучение, пользоваться технической документацией, специальным инструментом и принадлежностями.
НИКОГДА не пытайтесь устанавливать или ремонтировать оборудование "Вебасто", если Вы не прошли успешно соответствующее обучение и/или не располагаете необходимой для надлежащего производства указанных работ технической документацией, инструментами и принадлежностями.
ВСЕГДА следуйте инструкциям по установке и ремонту фирмы "Вебасто", прежде всего специальным предупреждениям и другим выделенным указаниям.
Фирма "Вебасто" не принимает на себя ответственность за неисправности и повреждения, произошедшие вследствие установки или ремонта оборудования "Вебасто", произведенного с отклонением от приведенных здесь указаний.

Содержание

1. Допущенные модификации	2
2. Введение	2
3. Перечень необходимого оборудования для установки	3
4. Дополнительные расходные материалы	3
5. Общие указания к монтажу	3,4
6. Установка блока отопителя	4,5
7. Жидкостной контур	5,6
8. Выхлопной контур	7
9. Забор воздуха для горения	7
10. Электрооборудование	8-12
11. Топливный контур	12-13
12. Указания по настройкам климат - контроля	14

1. Допущенные модификации

Производитель	Тип	Торговая марка	Идент. № ЕС
Skoda	Легковой	Yeti	

Тип двигателя	Топливо	Мощность, л.с.	Рабочий объем, л
	бензин	105	1,197

Указание

Возможность и процедура установки предпускового подогревателя "Вебасто" Thermo Top E/C на модификации автомобиля Skoda Yeti, не указанные в приведенной выше таблице и/или не удовлетворяющие условиям не определялись.

Тем не менее, возможность установки на них предпусковых подогревателей "Вебасто" Thermo Top E/C не может быть исключена.

2. Введение

Настоящее Руководство по установке имеет рекомендательный характер и относится к автомобилям модели Skoda Yeti (допущенные модификации см. выше) начиная с 2010 модельного года. Предполагается, что в конструкцию автомобиля не были внесены такие технические изменения (в т.ч. путем установки дополнительного оборудования), которые могли бы повлиять на описанный ниже порядок установки. В противном случае, в зависимости от модификации и оснащения, порядок установки может отличаться от описанного в настоящем Руководстве.

Описание этапов установки в настоящем Руководстве представляет собой, как правило, их графическое (фото) изображение с комментариями, расположенными строго слева от них. Номера дополнительных компонентов, приведенные в комментариях и как правило указанных стрелками можно найти в разделе «перечень необходимого для установки».

Настоящее Руководство не может являться основанием для предъявления каких-либо гарантийных претензий.

Вне зависимости от модификации и оснащения обязательны к исполнению Инструкции фирмы "Вебасто" по эксплуатации, установке, обслуживанию и ремонту подогревателей серии Thermo Top E/C, а также общетехнические правила и указания производителя автомобиля.

3. Перечень необходимого оборудования для установки

Предпусковой подогреватель

Кол-во	Наименование	Идент. №
1	Thermo Top C, бензиновый	9015858A
1	Thermo Top E, бензиновый	9015855A

Органы управления

Кол-во	Наименование	Идент. №
1	ThermoCall TC 2.2 Comfort , управление работой с телефона	9015708A
	или	
1	ThermoCall TC 2.2 Locate , управление работой с телефона + GPS поиск	9015709A
	или	
1	Telestart T91, управление работой, обратная связь	1314635A
	или	
1	Telestart T100 HTM, управление работой + считывание температуры в салоне	1314637A
	или	
1	Минитаймер 1533 трехпрограммный, с непосредственным запуском	1301122C

Специальный инструмент

Струбцины для трубопроводов охлаждающей жидкости
Моментный ключ 0,5 -10 Нм
Ключ для снятия гайки с топливной станции

4. Дополнительные расходные материалы

Наименование	Идент №	Количество
Изоляция	64568	2
IPCU модуль	9013645	1

5. Общие указания к монтажу

- места, подверженные коррозии, напр. отверстия, покрыть антикоррозийным спреем;
- шланги, провода и кабели закреплять хомутами, на трущихся местах - защитным шлангом;
- на острых краях сделать защитные насадки (напр., из разрезанного шланга);

Предварительные работы

- удалить с дубликата заводской таблички (входит в стандартный установочный комплект подогревателя) обозначения всех годов, кроме текущего,
- установить дубликат заводской таблички в подходящем (видном при открытии моторного отсека) месте.
- обеспечить защиту поверхностей а/м для которых существует риск быть поврежденными в процессе монтажа. Использовать защитные накидки, малярный скотч и т.п.

В моторном отсеке автомобиля
- сбросить давление в жидкостном контуре.
- снять дворники
- снять накладку под лобовым стеклом

На кузове автомобиля
- открыть крышку топливного бака, провентилировать бак и снова закрыть крышку

В салоне автомобиля
- снять заднее пассажирское сидение

- снять накладку под рулевой колонкой
- снять накладку под бардачком

Время на монтаж оборудования зависит от опыта установщика, наличия и состояния инструмента и оборудования для проведения монтажа а также комплектации устанавливаемого оборудования.

Время на монтаж	6 – 7.5 н/ч

6. Установка блока отопителя

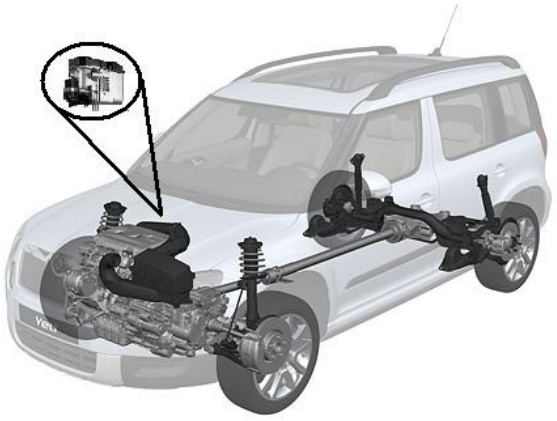

Место установки подогревателя

- подогреватель устанавливается в моторном отсеке, на моторном щите.

1. предпусковой подогреватель, установочное положение – горизонтально, поперек направления движения автомобиля.

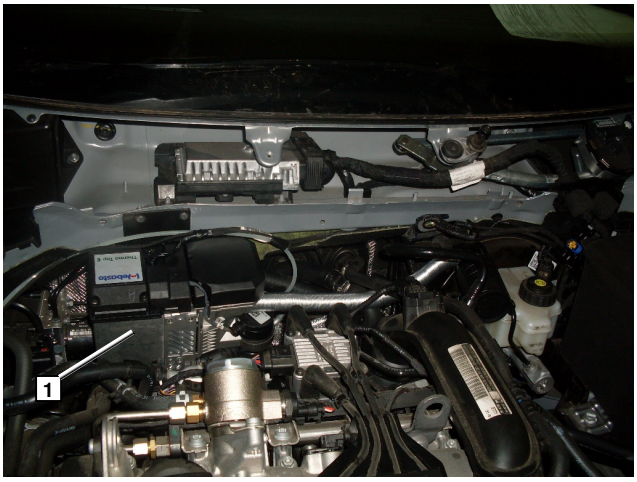

Изготовление кронштейнов:

1. металлическая полоска длинной 200мм.
2. металлическая полоска длинной 200мм, сгибается по месту.
3. отверстие крепления к кузову автомобиля
4. отверстие крепления подогревателя к кронштейну

Отверстия сверлятся после примерки по месту.

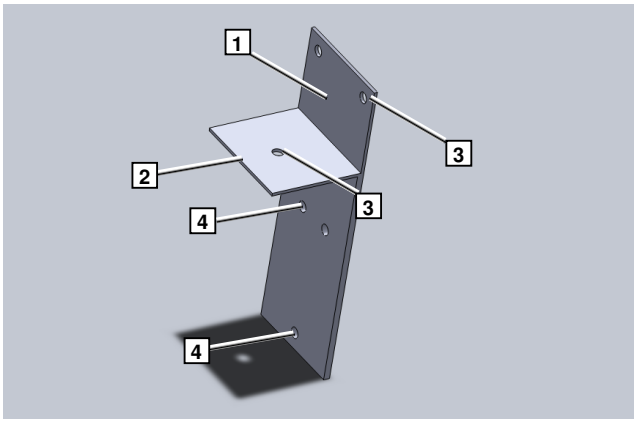

1. отверстия крепления кронштейна, сверлятся по месту.

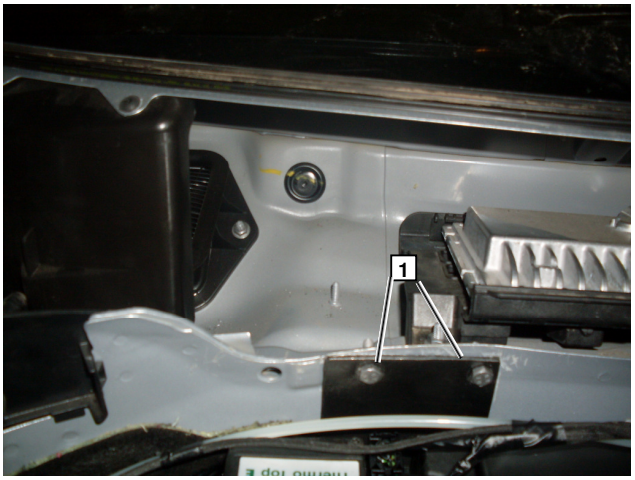

7. Жидкостной контур

Используется 1 шланг 126840 из комплекта:
Шланг А – от двигателя на помпу Вебасто.
Шланг В – от Вебасто к печке салона.
Отрезок Х – не используется при монтаже.

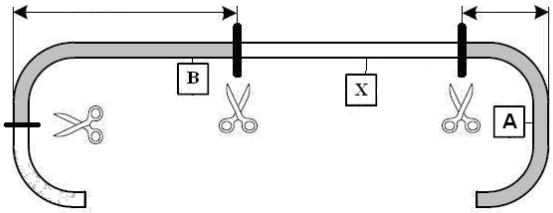

Внимание!
<u>шланги отрезать по месту после примерки.</u>

<u>Врезка осуществляется именно после циркуляционного насоса автомобиля расположенного справа по движению автомобиля!</u>

Отопитель подключается в жидкостной контур между двигателем и печкой салона.

1. шланг от Вебасто к печке автомобиля.
2. шланг от двигателя к помпе Вебасто.
3. соединительный патрубок 18х20

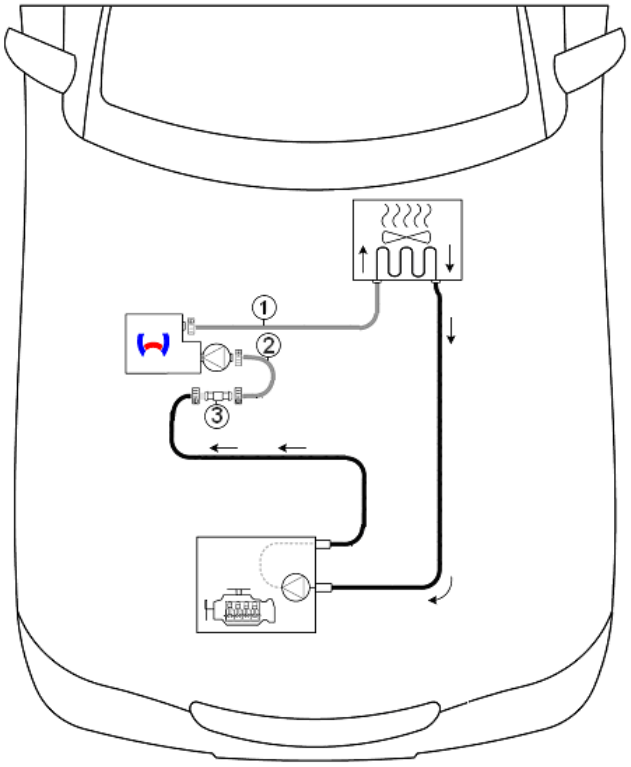

Подключение

1. штатный патрубок автомобиля – отсоединить от патрубка.
2. шланг от подогревателя Webasto в печку, вместо штатного шланга.
3. шланг от двигателя к помпе Webasto, через соединительный патрубок 18х20.

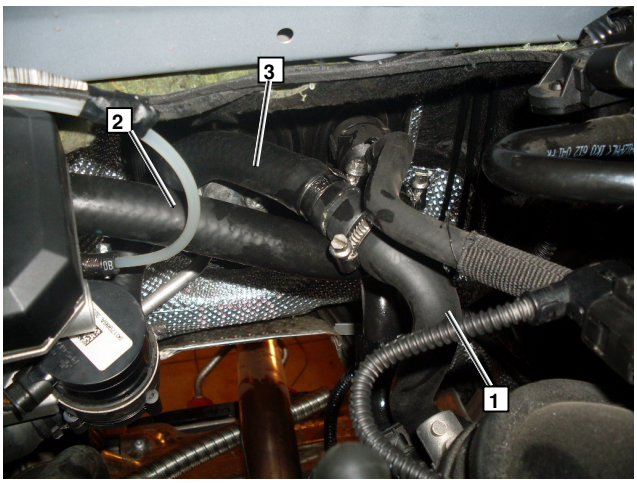

8. Отвод выхлопных газов.

1. глушитель, крепится на планку стандартную, идущую в комплекте.

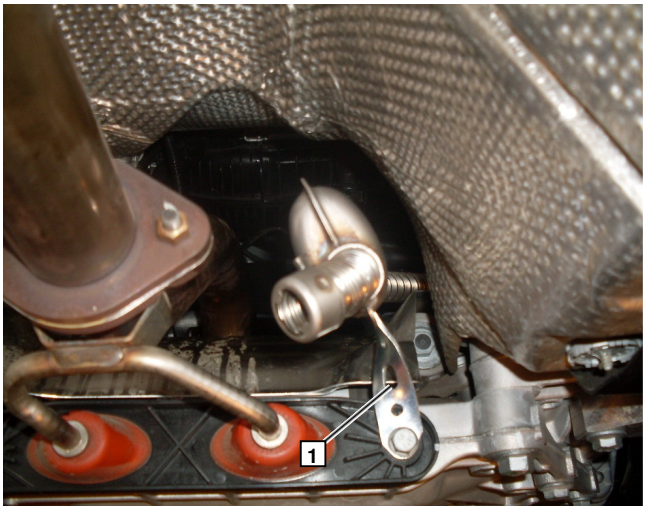

1. изоляция выхлопной трубы.

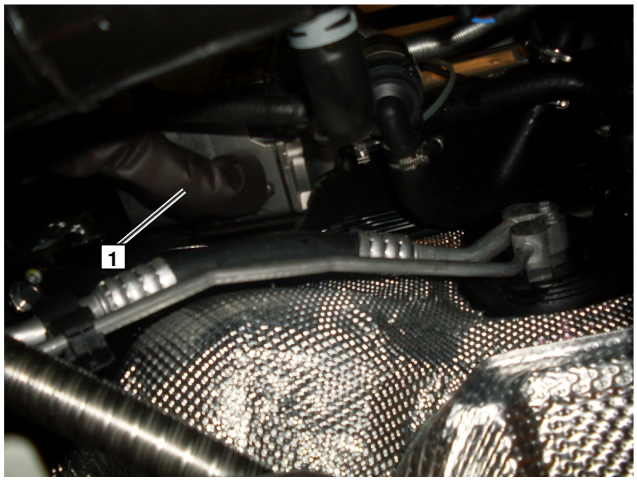

9. Забор воздуха для горения.

1. воздушный фильтр

Внимание!
Фильтр следует располагать в сухом и чистом месте соблюдая установочное положение.

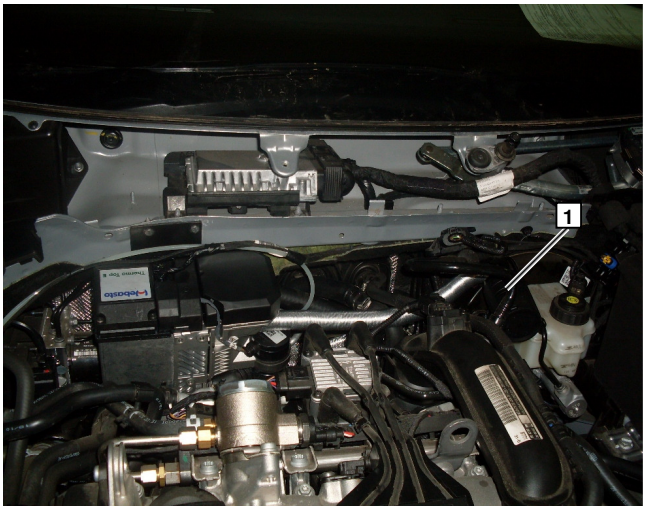

10. Электрооборудование

1. расположение предохранителей и реле

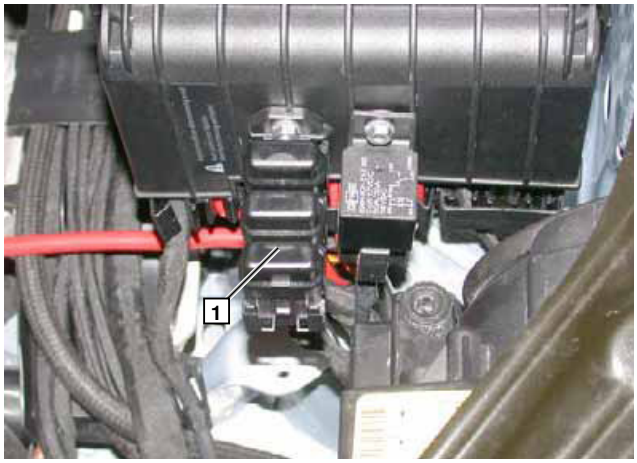

1. силовое подключение к +12в.



1. силовое подключение к массе автомобиля.



1. проход в салон автомобиля через резиновое уплотнение.



Для прокладки жгута и подключения минитаймера и салонного вентилятора: снять декоративную панель под рулем, снять бардачок

1. таймер монтируется на панели по согласованию с клиентом.

Внимание:
Перед монтажём таймера обязательно проконтролируйте место предполагаемой установки на предмет электропроводок, компонентов автомобиля мешающих монтажу, скрытых под местом установки.



Установка Telestart (опция)

1. блок телестарта
2. крепление блока телестарта

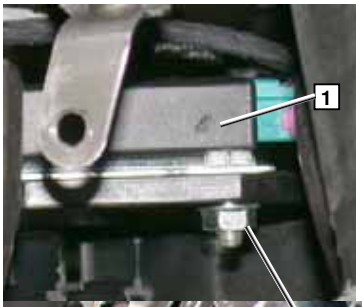

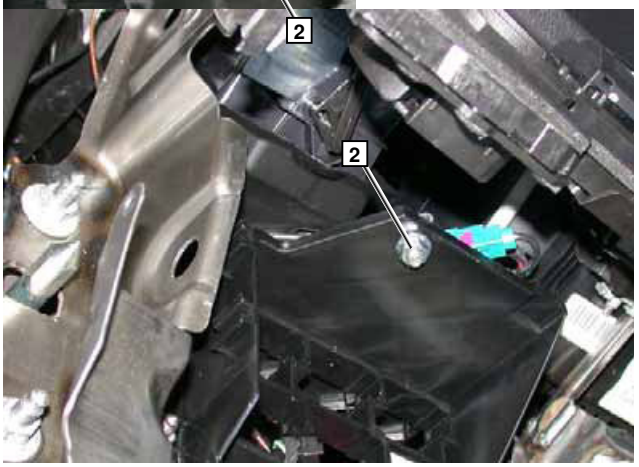

1. Антенна Telestart T91, T100 монтируется на лобовое стекло.

Антенна Thermo Call монтируется под бардачком.

Антенна Thermo Call Locate GPS – монтируется на панели у лобового стекла.



1. термодатчик Telestrt HTM T100



Подключение печки:

1. место расположения IPCU модуля



Схема подключения вентилятора печки отопителя с кондиционером.

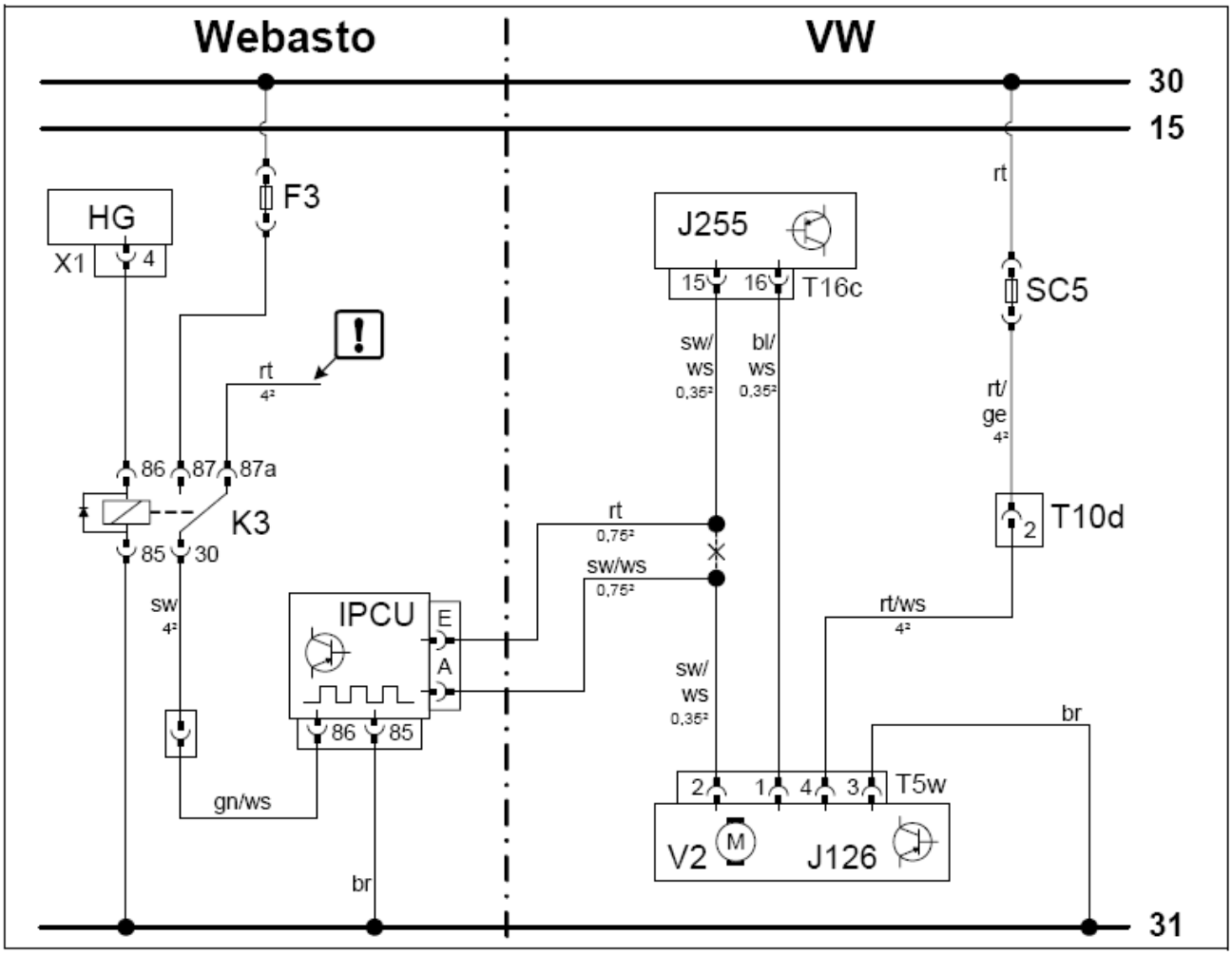

Bauteile Webasto		Bauteile Fahrzeug		Farben und Symbole	
HG	подогреватель TTC/E	SC5	Пред.печки 40A	rt	красный
X1	6 контактный разъём	T...	Разъёмы	ws	белый
F3	25A предохранитель	J126	Блок упр.печкой	sw	чёрный
		J255	Климатконтроль	br	коричневый
K3	Реле Вебасто	V2	Мотор печки	gn	зелёный
IPCU	Цифровой модуль			bl	голубой
Настройки IPCU:					
Duty-Cycle:	30%			!	Изолировать
Frequenz:	400Hz				
Spannung:	8V			X	Разрезать
Funktion:	High-side-activ				

1. масса для IPCU модуля.





1. место врезки, чёрный провод с белой полосой
2. жгут от IPCU модуля

11. Топливный контур

1. установить топливный заборник в крышку топливного насоса. Укоротить трубку по месту (расстояние до дна бака от среза топливозаборной трубки не менее 20 мм)

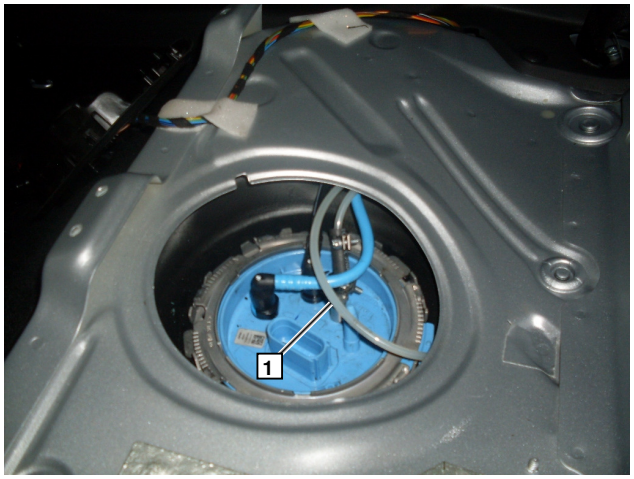

Крышка находится под задним сидением, сидение необходимо снимать.

Топливный насос устанавливается под днищем автомобиля возле бака.



Прокладка топливной магистрали под днищем автомобиля.



Схема обжатия клемм на насос дозатор
1. провод
2. надеть уплотнение
3. зачистить 5 мм изоляции
4. надеть клемму на провод
5. опрессовать клемму как показано на схеме

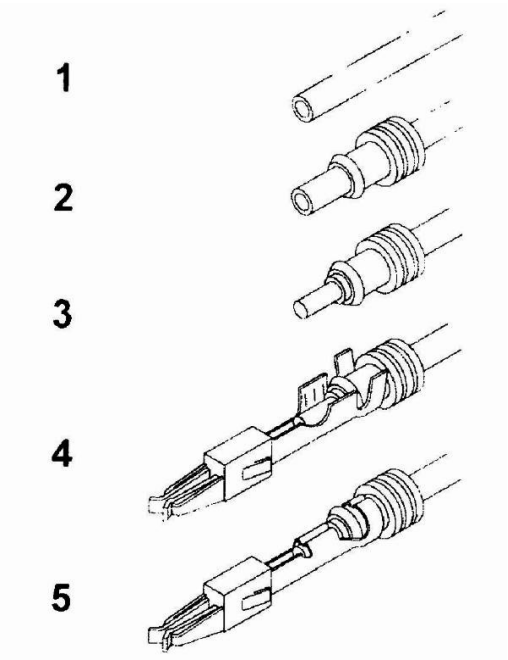

12. Указания для пользователя



Установки климат контроля:

1. Уходя из автомобиля необходимо настроить климат контроль, температуру установить на максимум, поток воздуха направить в ноги и на лобовое стекло, включить рециркуляцию в салоне.
2. В летний период рекомендуется запускать подогреватель не реже чем 1 раз в месяц на 10 минут.
3. Раз в сезон летом рекомендуется проводить профилактическую чистку подогревателя на сервисной станции.

Внимание! Во избежание чрезмерного разряда аккумуляторной батареи рекомендуется использовать отопитель Webasto не дольше, чем на время нахождения автомобиля в движении.