Webasto
Feel the drive

Zusatzheizung *Thermo Top E* e1
00 0003

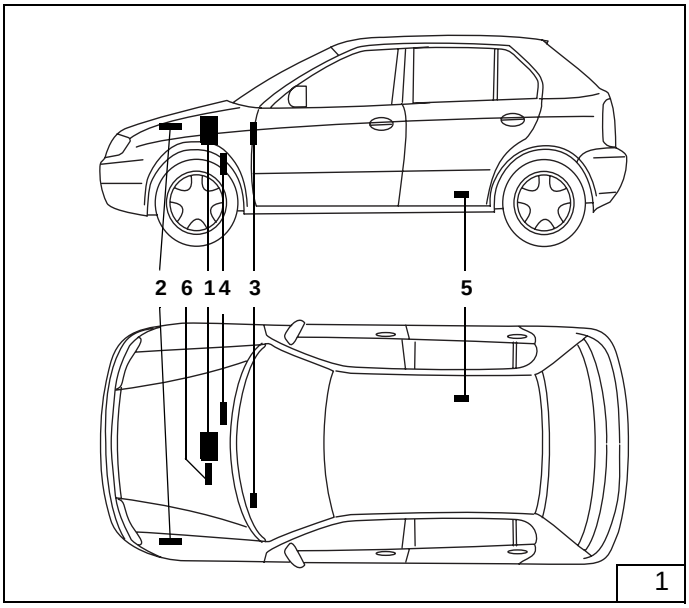

1

Einbauanleitung

Skoda Fabia

TDI

Nur für Linkslenker

Gültigkeit siehe Seite 2

Fahrzeugtypen, Motortypen und Ausstattungsvarianten, die nicht in dieser Einbauanleitung aufgeführt sind, wurden nicht geprüft.
Ein Einbau nach dieser Einbauanleitung kann aber möglich sein.

Legende zu Bild 1

1 Heizgerät Thermo Top *E - D*
2 Flachsicherungshalter
3 Vorwahluhr
4 Abgasschalldämpfer
5 Dosierpumpe
6 Brennluftansaugleitung

Spezialwerkzeug

Drehmomentschlüssel für 2,0 - 10 Nm
Einnietzange
Abklemmzangen

Inhaltsverzeichnis

Skoda Fabia	1	Abgaseinbindung	13
Zusatzheizung / Einbaukit	2	Brennluftansaugleitung	14
Gültigkeit	2	Brennstoffeinbindung	14
Vorwort	2	Abschließende Arbeiten	18
Allgemeine Hinweise	3	Schablone Halter	19
Vorarbeiten	3	Schablone Tankarmatur	20
Einbauort Heizgerät	3	Schablone Tankentnehmer	21
Flachsicherungshalter und Gebläserelais	4		
Gebläseansteuerung	6		
Telestart T70 / T80	7		
Option Vorwahluhr und Sommer-/Winterschalter	8		
Einbau Heizgerät	9		
Einbindung in den Wasserkreislauf	11		

 © Webasto AG

Zusatzheizung / Einbaukit

Menge	Bezeichnung		Bestell-Nr.
1	**Lieferumfang Thermo Top E TDI**		**1301628A**
		Skoda Bestell-Nr.	**Z85 900 000**

Zusätzlich erforderliche Bedienelemente:

1	**3-Zeiten Vorwahluhr**		**1301444A**
		Skoda Bestell-Nr.	**YHW 000 001**
	und/oder		
1	**Telestart T70**		**1301447A**
		Skoda Bestell-Nr.	**YHW 000 002**
	und/oder		
1	**Telestart T80**		**9000128A**
		Skoda Bestell-Nr.	**Z85 900 128**

Gültigkeit

Hersteller	Handelsbezeichnung	Typ	EG-BE-Nr.
Skoda	Fabia	6Y	e11*98/14*0123..

Motorart	Leistung in KW	Hubraum in cm^3
Diesel	74	1896
Diesel	96	1896

Vorwort

Diese Einbauanleitung gilt für die Pkw Skoda Fabia TDI - Gültigkeit siehe Titelseite - Modelljahr 2002 und später, wenn technische Änderungen am Fahrzeug den Einbau nicht beeinflussen unter Ausschluss irgendwelcher Haftungsansprüche. Je nach Version und Ausstattung des Fahrzeuges können beim Einbau Änderungen gegenüber dieser Einbauanleitung notwendig werden. In jedem Fall sind jedoch die Vorschriften der „Einbauanleitung“ und „Bedienungs- und Wartungsanweisung“ ***Thermo Top E*** zu befolgen. Die entsprechenden Regeln der Technik sind beim Einbau einzuhalten.

Allgemeine Hinweise

- Blanke Karosseriestellen, z.B. an Bohrungen mit Korrosionsschutz versehen
- Schläuche, Leitungen und Kabelbäume mit Kabelbinder sichern und an Scheuerstellen mit Schutzschlauch versehen
- Scharfe Kanten mit Kantenschutz (aufgeschnittener Kraftstoffschlauch) versehen
- Alle Längenangaben sind, wenn nichts anderes vermerkt ist, in mm angegeben

Vorarbeiten

- Die nicht zutreffende Jahreszahl auf dem Duplikatschild entfernen
- Duplikatschild (Typschild) an gut sichtbarer Stelle anbringen

ACHTUNG:
Batterie abklemmen!

Motorraum

- Steuergerät mit Halter an der Spritzwand abbauen
- Motorabdeckung abbauen
- Ansaugrohr ausbauen
- Luftfiltergehäuse ausbauen
- Kühlsystem belüften
- Dämmmatte an der Spritzwand ausbauen
- Wasserkastenabdeckung ausbauen (3 Dübel)

Fahrzeugaußenseite

- Tankdeckel öffnen, Tank belüften
- Tankdeckel schließen

Fahrzeuginnenraum

- Fußraumverkleidung, Armaturenbrettverkleidung und untere Lenksäulenverkleidung abbauen
- Zentralelektrik und Sicherungsträger lösen
- Rücksitzbank umklappen und Serviceklappe öffnen

Fahrzeugunterseite

- Unterfahrschutz abbauen

Einbauort Heizgerät

- Das Heizgerät (2/1) wird quer zur Fahrtrichtung im Motorraum an der Spritzwand eingebaut. Die Einbaulage ist senkrecht.

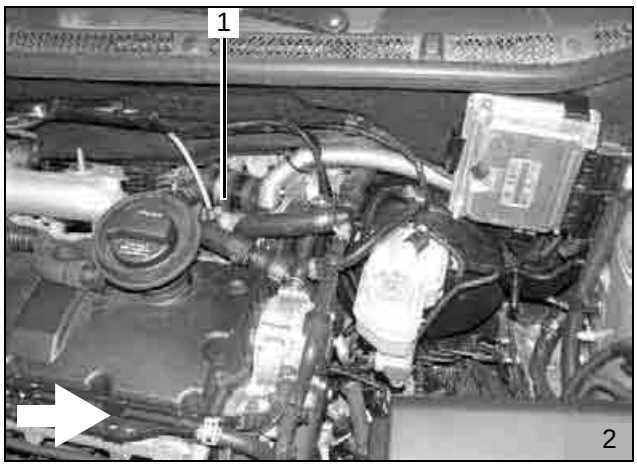

Flachsicherungshalter und Gebläserelais

- Kabelbaum mit Knotenpunkt Abgang Kabelbaum Dosierpumpe (3/1) gemäß Bild 3 anlegen
- Kabelbaum Heizgerät mit Massestützpunkt (3/2) zum Einbauort Heizgerät verlegen

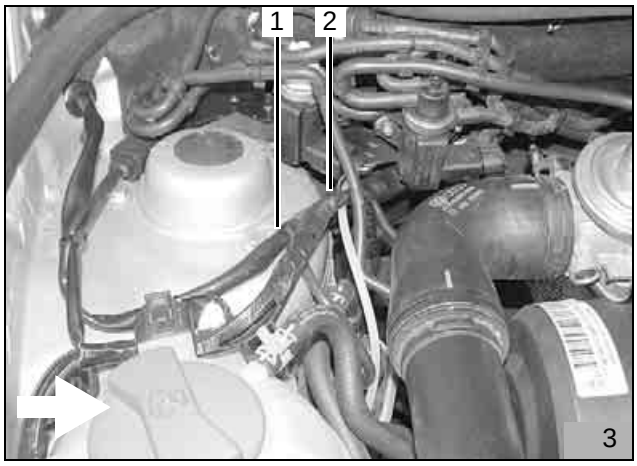

- Massestützpunkt vom Heizgerät (4/1) an fahrzeugeigenen Massestützpunkt (4/2) gemäß Bild 4 anschließen

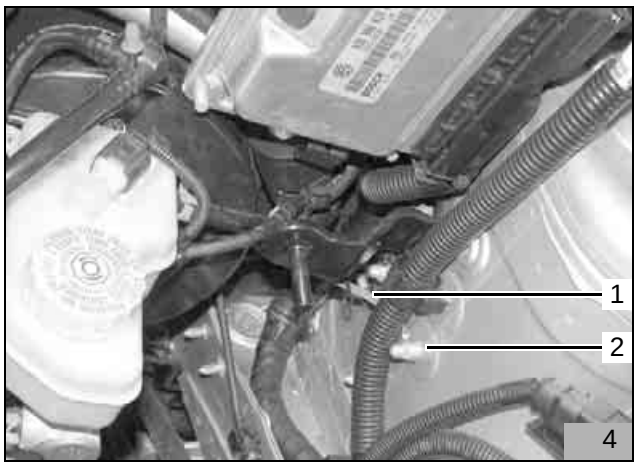

- Sicherungsseite des Kabelbaumes Heizgerät (5/2) durch vorhandene Durchführung (5/1) in den Wasserkasten verlegen
- Gummitülle (5/1) in vorhandene Durchführung gemäß Bild 5 einsetzen



- Kabelbaum Heizgerät (6/1) gemäß Bild 6 durch vorhandene Durchführung in den Innenraum und dort zum Sicherungsträger im Fußraum der Fahrerseite verlegen
- Die am Kabelbaum befindliche Kabeltülle (6/2) gemäß Bild 6 in die vorhandene Durchführung einsetzen

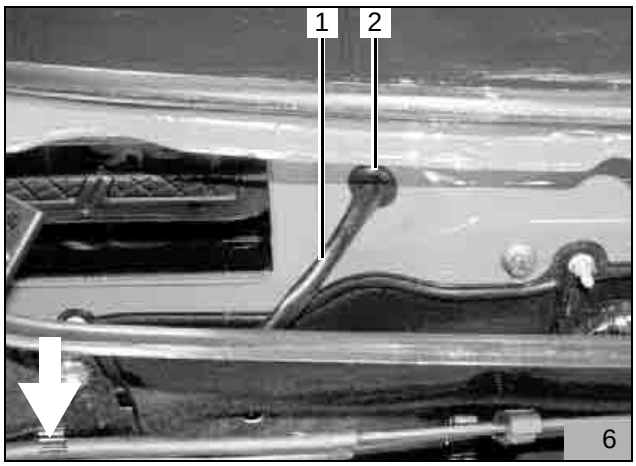

- Plusverteilerleitung (7/1; 8/1) an Plussammelschiene (7/2) der Zentralelektrik gemäß Bild 7 anschließen

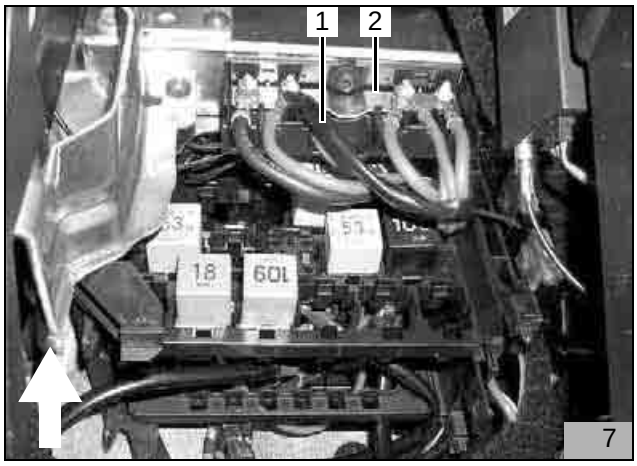

- Plusverteilerleitung (8/1; 7/1) gemäß Bild 8 zum Sicherungsträger (8/3) verlegen

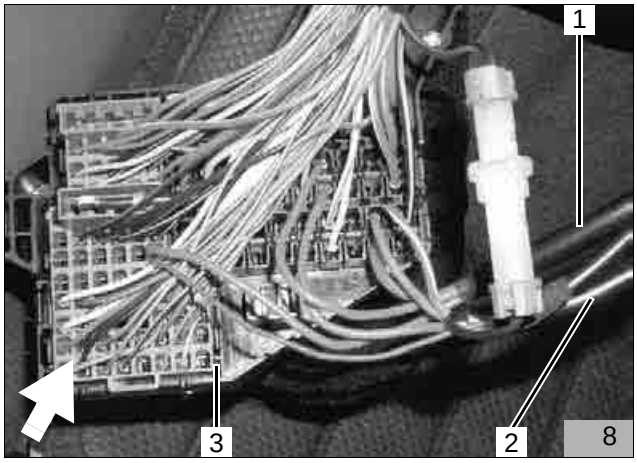

- Kabelbaum Gebläsesteuerung (9/2; 8/2) vom Relaisträger gemäß Bild 9 zum Sicherungsträger (8/3) verlegen

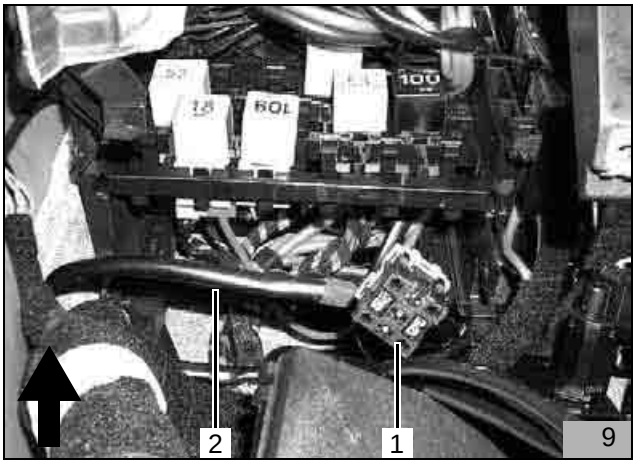

- Vorbereiteten Sockel (9/1) vom Gebläserelais K3 (10/1) gemäß Bild 10 in Relaisträger einsetzen
- Gebläserelais K3 gemäß Bild 10 auf vorbereiteten Sockel aufstecken

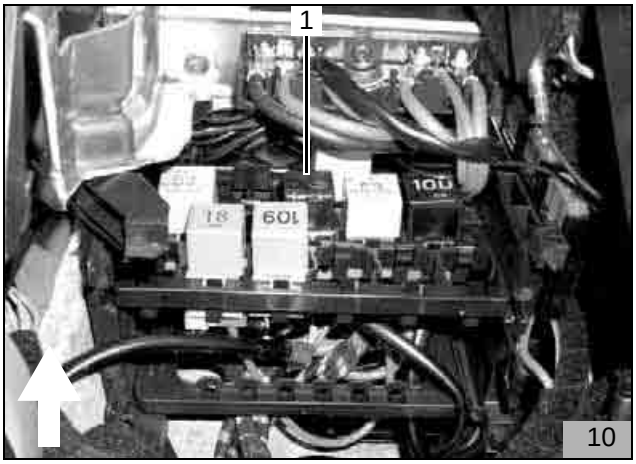

- Kabelbaum Dosierpumpe (11/2) und Mecanyl-Brennstoffleitung vom Knotenpunkt (11/1) am Federbeindom durch fahrzeugeigenen Kraftstoffleitungsschacht gemäß Bild 11 zum Unterboden verlegen
- Kabelbäume und Leitungen mit Kabelbindern befestigen

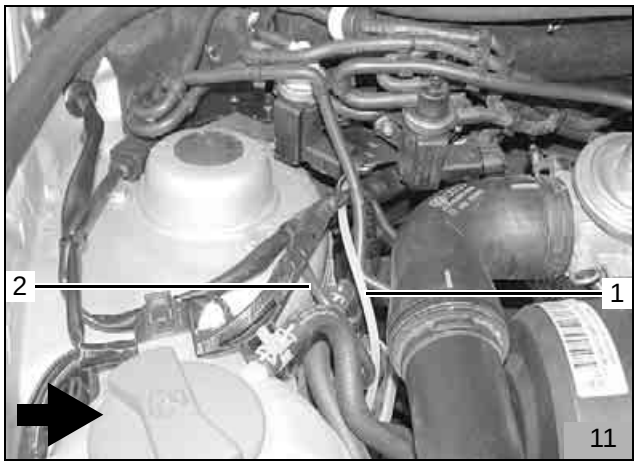

Gebläseansteuerung

- Verbindungen gemäß Schaltplan Bild 12 herstellen

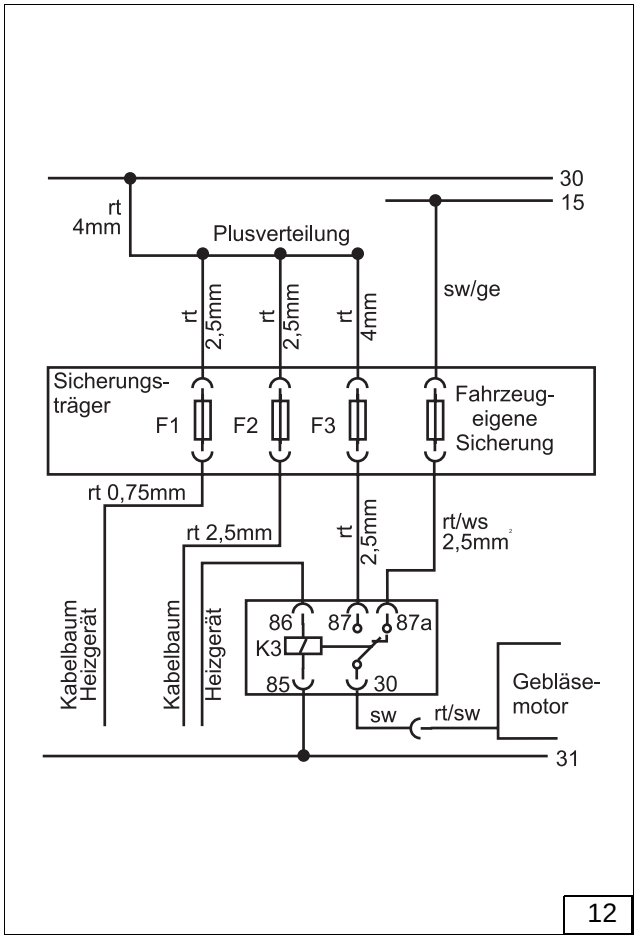

- Leitung rt/sw (13/1) von der fahrzeugeigenen Gebläsesicherung ausrasten und mit vorbereitetem Flachstecker (13/2) mit Leitung sw (13/4) vom Gebläserelais K3/30 gemäß Bild 13 verbinden
- Leitung rt/ws (13/3) vom Gebläserelais K3/87a gemäß Bild 13 an fahrzeugeigene Gebläsesicherung einrasten

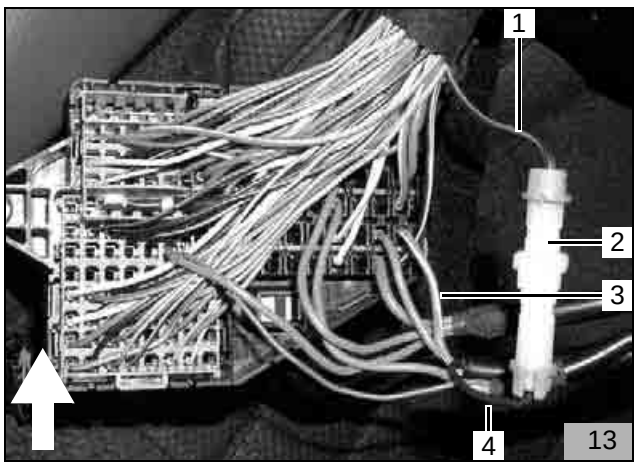

- Leitung rt 2,5mm^2 (14/2) vom Gebläserelais K3/87 an Sicherung F3 gemäß Bild 14 einrasten
- Leitung rt 4,0mm^2 (14/3) von der Plusschiene an Sicherung F3 gemäß Bild 14 einrasten
- Leitung rt 2,5mm^2 (14/1) aus Kabelbaum Heizgerät an Sicherung F2 gemäß Bild 14 einrasten
- Leitung rt 2,5mm^2 (14/5) von der Plusschiene an Sicherung F2 gemäß Bild 14 einrasten
- Leitung rt 0,75mm^2 (14/4) aus Kabelbaum Heizgerät (Uhr) an Sicherung F1 gemäß Bild 14 einrasten
- Leitung rt 2,5mm^2 (14/6) von der Plusschiene an Sicherung F1 gemäß Bild 14 einrasten
- Sicherungsträger wieder einsetzen
- Sicherung F1 (5 Ampere) einsetzen
- Sicherung F2 (20 Ampere) einsetzen
- Sicherung F3 (25 Ampere) einsetzen
- Kabel und Leitungen mit Kabelbindern befestigen

F1 = Vorwahluhr, Steckplatz 22
F2 = Heizgerät, Steckplatz 55
F3 = Gebläse, Steckplatz 67

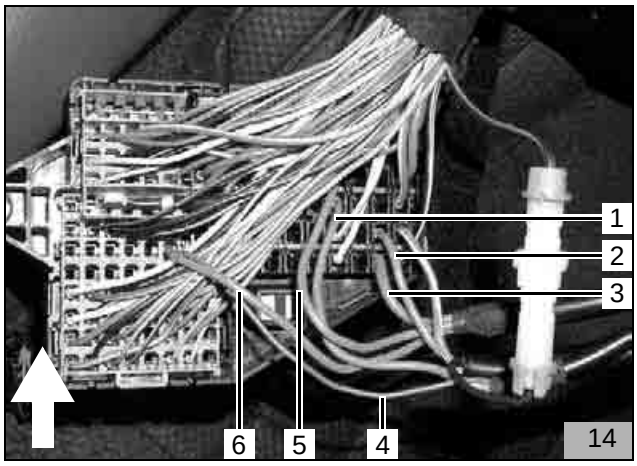

Telestart T70 / T80

HINWEIS:
Beiliegende allgemeine Einbauanweisung für Telestart T70 / T80 beachten!

- Lochbild (15/1,2) des Empfängerhalters gemäß Bild 15 auf die Kunststofftraverse des Armaturenbrettes übertragen
- Bohrungen Ø 5,5mm bohren
- Empfängerhalter mit beiliegenden Schrauben M5x16 (15/1,2) und Muttern gemäß Bild 15 befestigen
- Empfänger (15/5) aufstecken
- Empfängerkabelbaum (15/3) mit Uhrenkabelbaum verbinden und gemäß Bild 15 einrasten

HINWEIS:
Klebefläche für Antenne vor dem Anbringen der Antenne reinigen/entfetten!

- Antenne (16/1) gemäß Bild 16 auf die Frontscheibe links unten aufkleben
- Antennenkabel nach unten in den Fußraum der Fahrerseite verlegen
- Stecker Antenne (15/4) in Empfänger einrasten
- Alle Verbindungen gemäß beiliegender Einbauanweisung herstellen
- Alle Kabelbäume mit Kabelbindern befestigen

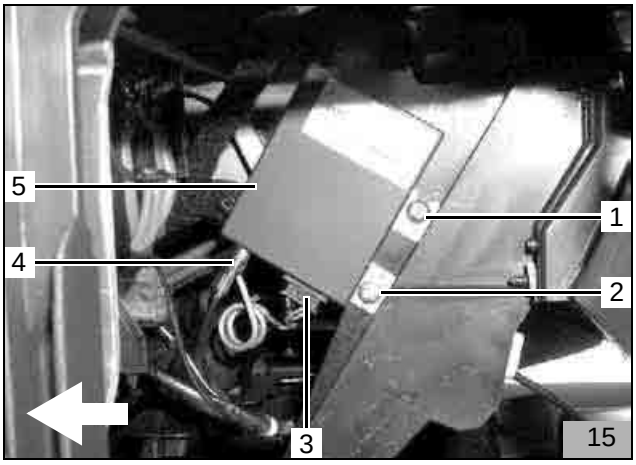

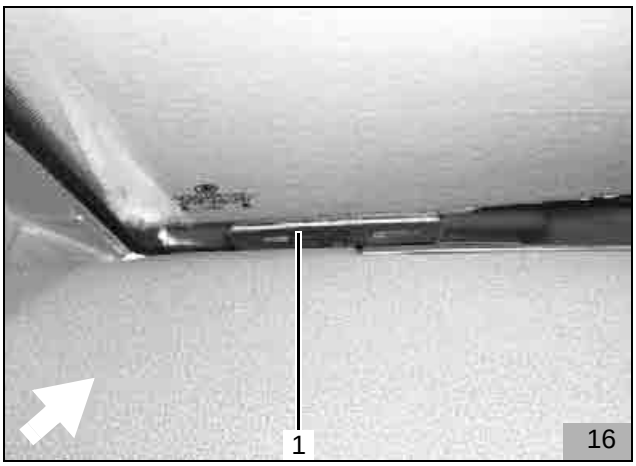

Option Vorwahluhr und Sommer-/Winterschalter

ACHTUNG:
Bei der Montage der Vorwahluhr nicht auf das LCD-Display drücken

HINWEIS:
Der dargestellte Einbauort der Vorwahluhr (17/1) und des Sommer-/Winterschalters (17/2) ist eine Empfehlung! Vor der Montage bitte den Einbauort mit Ihrem Kunden abstimmen

- Bohrschablone für Vorwahluhr an der gewünschten Position aufkleben
- Zwei Bohrungen gemäß Schablone bohren
- Schablone entfernen
- Befestigungshülse mit Blechschraube montieren

HINWEIS:
Auf Richtung der Rastzähne achten (Siehe Einbauanweisung)! Bei der Verlegung des Kabelbaumes auf Scheuerschutz achten!

- Kabelbaum der Vorwahluhr durch die Bohrung ziehen und Stecker an der Vorwahluhr anstecken
- Vorwahluhr aufstecken

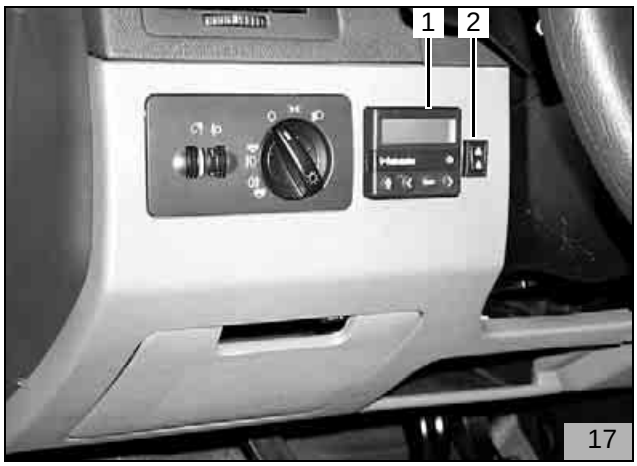

17

- Lochbild des Sommer-/Winterschalters (17/2) an der gewünschten Position übertragen und Bohrung Ø 12 mm bohren
- Kabel des Sommer/Winterschalters durch die Bohrung ziehen
- Leitungen br und vi wie in Bild 18 dargestellt am Schalter anschließen (untere Kontakte)
- Sommer-/Winterschalter mit Zahnscheibe und Mutter befestigen

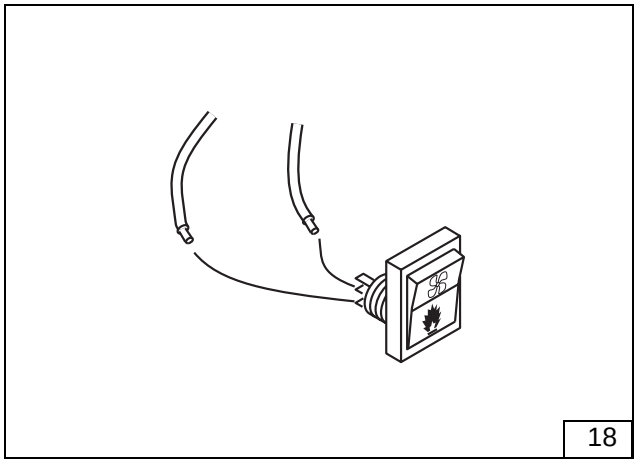
18

Einbau Heizgerät

Einbauort vorbereiten

- Fahrzeugeigene Montageöse (19/1) ausbauen (dem Kunden übergeben)
- Halter der Ölleitung (19/2) und Ölleitung (19/3) gemäß Bild 19 zum Motor ausrichten

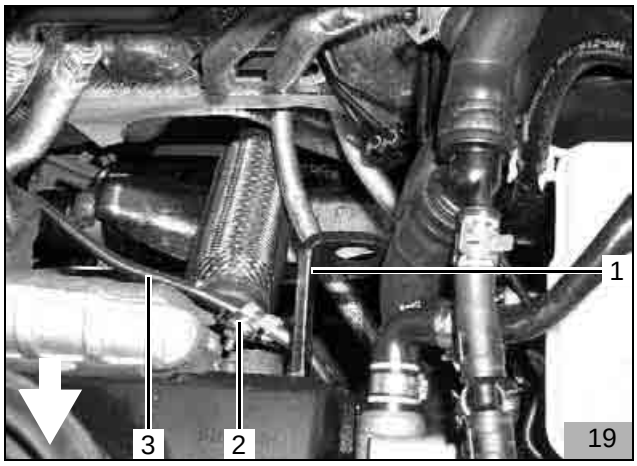

- Wärmeschutz gemäß Bild 20 ausschneiden
- Beiliegende Schablone (20/1) gemäß Bild 20 unter dem Wärmeleitblech anlegen und Lochbild (20/2) übertragen
- Schablone wieder entfernen
- Bohrung Ø 9,0mm an Position (20/2) bohren
- Einnietmutter gemäß Bild 20 einsetzen

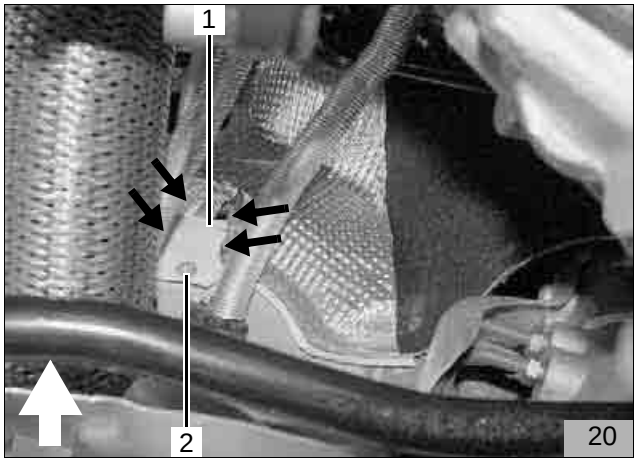

Heizgerät vormontieren

HINWEIS:
Zur Befestigung des Heizgerätes nur die im Lieferumfang beiliegenden Spezialschrauben Typ EJOT PT verwenden (Anzugsdrehmoment 10 Nm)!

- Halter (21/2) mit EJOT-Schraube (21/1) gemäß Bild 21 befestigen (Anzugsdrehmoment 10Nm)

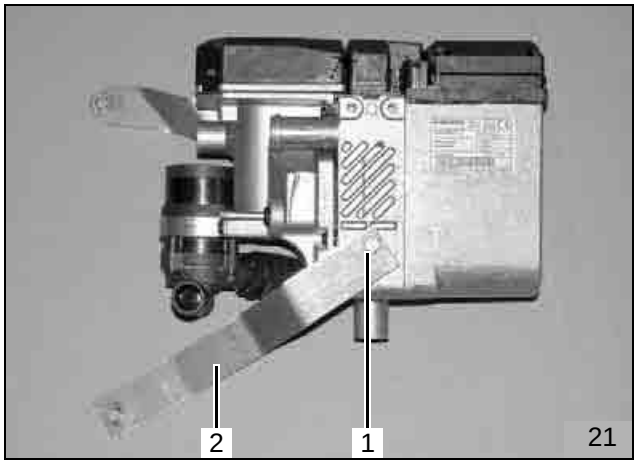

- Halter (22/3) mit zwei EJOT-Schrauben (22/1,2) gemäß Bild 22 befestigen (Anzugsdrehmoment 10Nm)
- Halter (22/5) mit EJOT-Schraube (20/4) gemäß Bild 22 befestigen (Anzugsdrehmoment 10Nm)

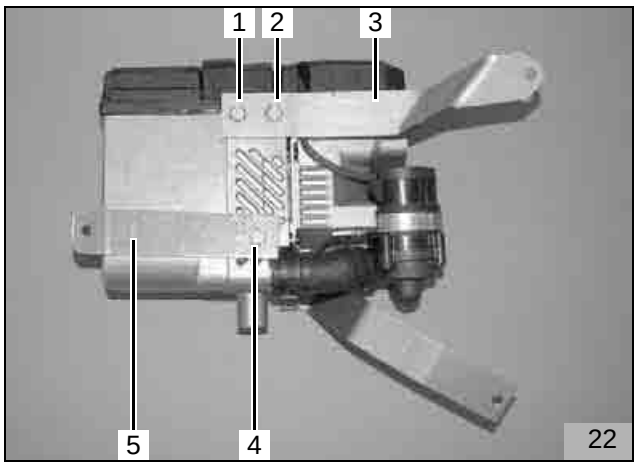

Heizgerät montieren

- Vormontiertes Heizgerät gemäß Bild 23 einsetzen und Kabelbaum Heizgerät am Heizgerät anstecken
- Halter (23/4; 21/2) mit fahrzeugeigener Schraube (23/1) gemäß Bild 23 befestigen
- Halter (23/3; 22/3) fahrzeugeigener Schraube (23/2) und Federring A6 gemäß Bild 23 befestigen

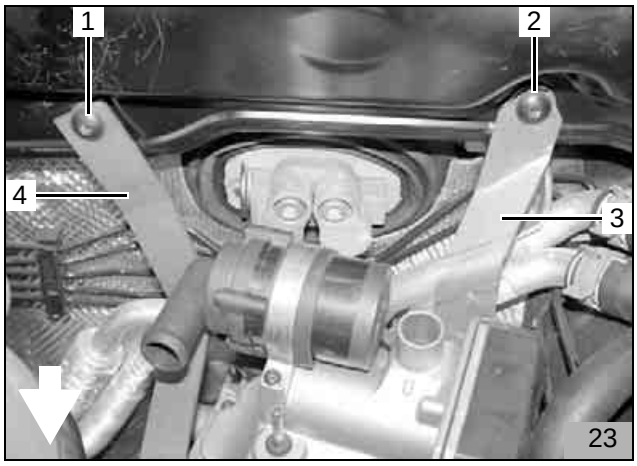

- Lochband gemäß Bild 24 abwinkeln

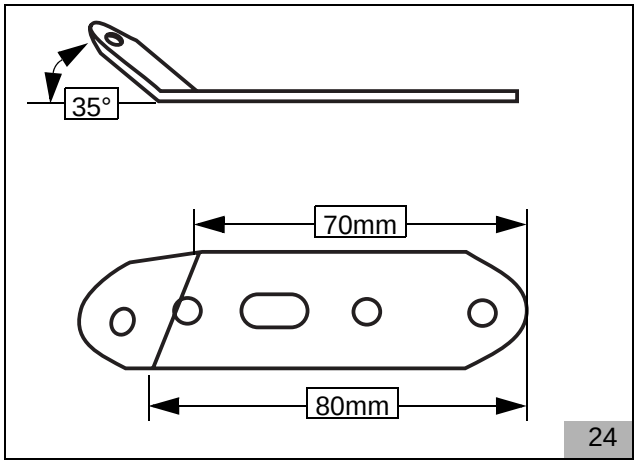

- Lochband (25/3) mit Schraube M6x20 (25/4) und Bundmutter M6 am Halter (25/1) gemäß Bild 25 befestigen
- Lochband (25/3) mit Schraube M6x20 (25/2) und Federring A6 an Einietmutter (20/2) gemäß Bild 25 befestigen

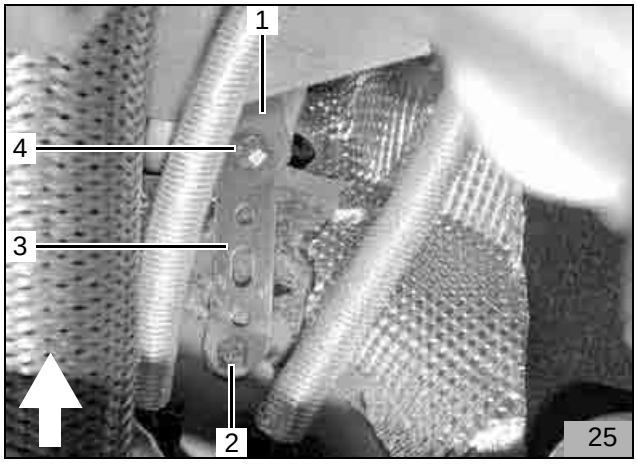

Einbindung in den Wasserkreislauf

HINWEIS:
Alle Schlauchschellen mit 2,0 + 0,5 Nm festziehen! Auslaufendes Kühlwasser ist mit geeignetem Behälter aufzufangen!
Im Folgenden wird eine Einbindung des Heizgerätes "In Reihe" (Inline) in den Kühlwasserkreislauf des Fahrzeuges beschrieben (Bild 26)

Legende zu Bild 26:

1 Ausgleichsbehälter
2 Kühlerthermostat
3 Fahrzeugmotor
4 Umwälzpumpe (Heizgerät)
5 Heizgerät
6 Heizungswärmetauscher (Fahrzeug)
7 Kühler

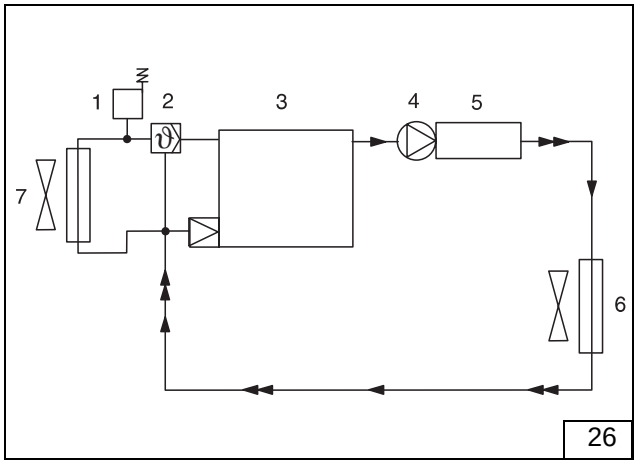

26

- Von dem im Lieferumfang beiliegenden Wasserschlauch 2 Schlauchstücke wie in Bild 27 dargestellt ablängen:

HINWEIS:
Den Bogen von Wasserschlauch 90mm lang (27/2) nicht mittig trennen, sondern nur die Krümmung gemäß Bild 30 wegschneiden!

- 1 x 100mm + 90°-Bogen (27/1)
  (von Heizgerät-Wassereintritt zu Motoraustritt)

- 1 x 90mm + 90°-Bogen (27/2)
  (von Heizgerät-Wasseraustritt zu Wärmetauscher-Eintritt (Verteilerstück))

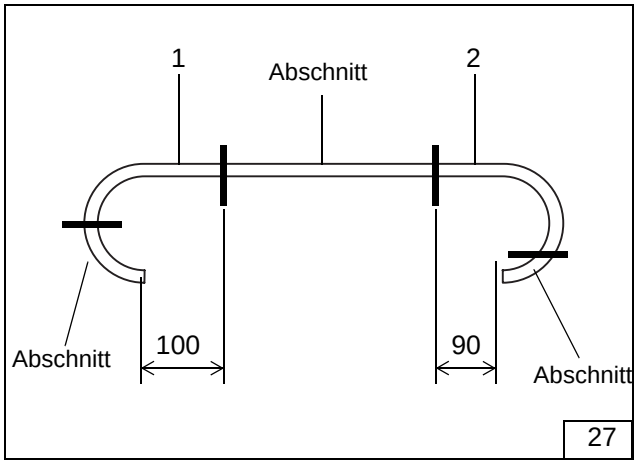

27

- Fahrzeugeigenen Wasserschlauch vom Motoraustritt (28/2) am Verteilerstück (28/1) abziehen

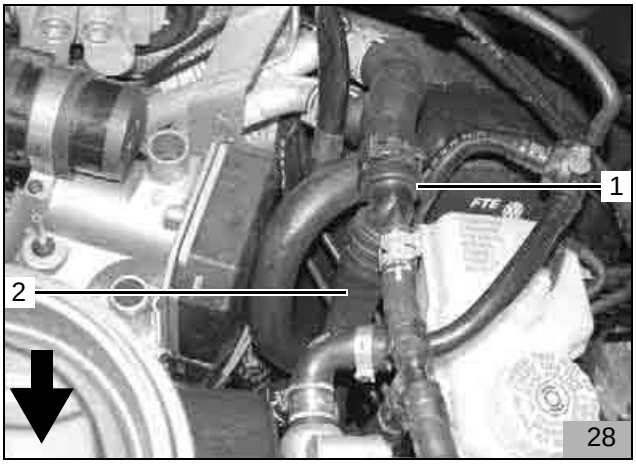

28

- Verteilerstück (29/1) gemäß Bild 29 um 90° zum Heizgerät drehen

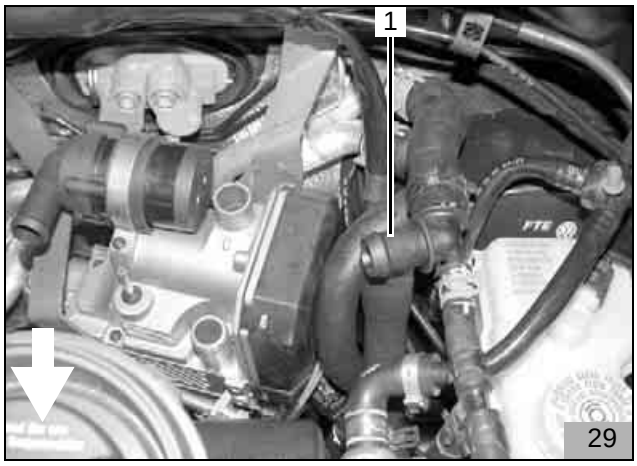

- Wasserschlauch 90mm lang (30/1) mit langem 90°-Bogen auf Heizgeräte-Wasseraustritt aufstecken, zum Verteilerstück (30/2) ausrichten und mit Raumsparschelle befestigen
- Wasserschlauch (30/1) auf Verteilerstück (30/2) aufstecken und mit Schlauchschelle befestigen
- Profilgummi schwarz (30/3) auf fahrzeugeigenen Schlauch vom Motorausgang (30/4) gemäß Bild 30 aufschieben
- Verbindungsrohr 20x20 (30/5) in fahrzeugeigenen Schlauch vom Motorausgang (30/4) einsetzen und mit fahrzeugeigener Federbandschelle befestigen

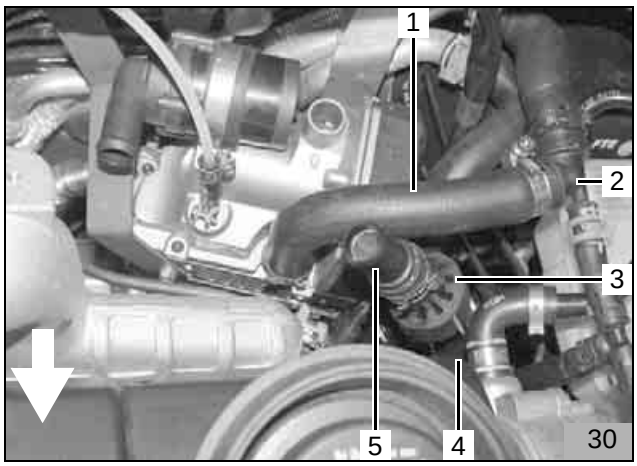

- Wasserschlauch 100mm lang (31/3) mit 90°-Bogen auf Heizgeräte-Wassereintritt aufstecken, zum Wasserschlauch vom Motoraustritt ausrichten und mit Schlauchschelle befestigen
- Wasserschlauch (31/3) auf Verbindungsrohr (31/5) vom fahrzeugeigenen Schlauch Motorausgang (31/2) aufstecken und gemäß Bild 31 mit Federbandschelle befestigen
- Profilgummi (31/1) gemäß Bild 31 ausrichten und positionieren
- Schlauchstück (31/4) am Heizgerät-Brennstoffeintritt aufstecken und gemäß Bild 31 mit Schlauchschelle 10mm befestigen

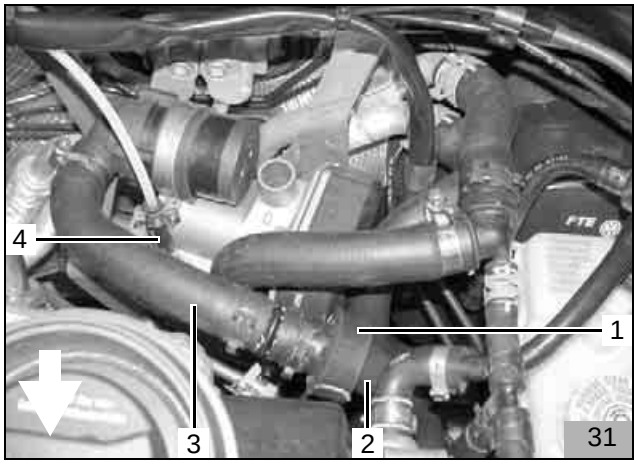

Abgaseinbindung

- Abgasleitung und Abgasleitung-Endstück gemäß Bild 32 ablängen

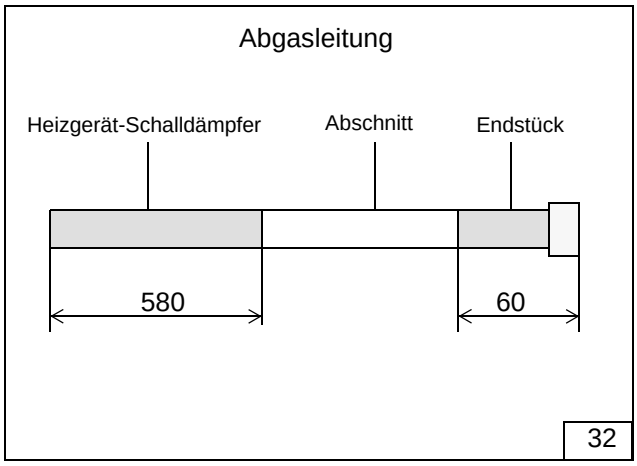

- Abgasleitung (33/1) auf Heizgerät aufstecken und gemäß Bild 33 mit Schlauchklemme befestigen
- Abgasleitung (33/1) zum Unterboden verlegen

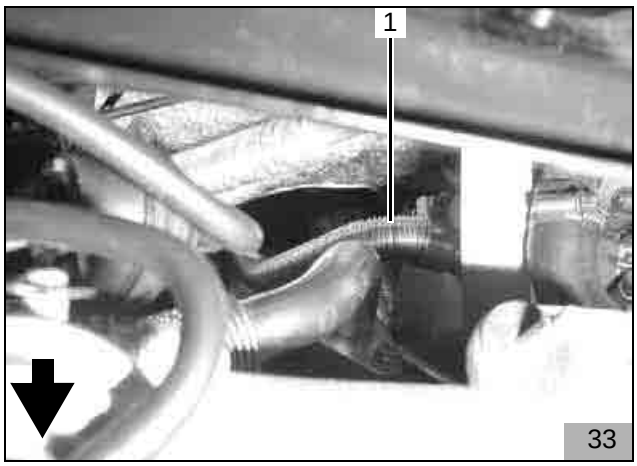

- Beiliegenden Winkel (34/1) gemäß Bild 34 abwinkeln

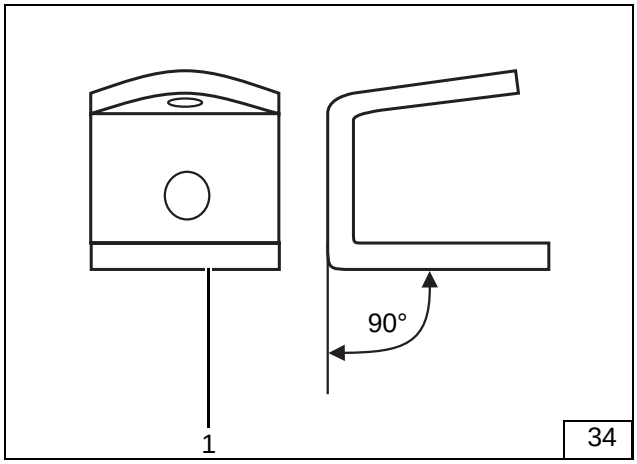

- Winkel (34/1; 35/2) gemäß Bild 35 an fahrzeugeigener Schraube (30/1) befestigen
- Distanzmutter M6x30 (35/3) gemäß Bild 35 mit Schraube M6x12 und Federring A6 am Winkel (35/2) befestigen

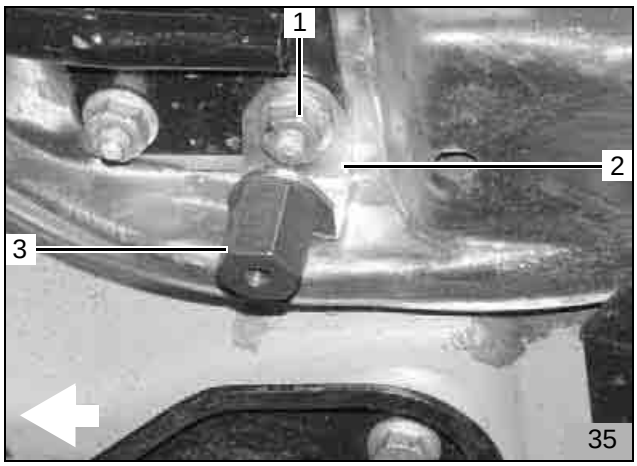

- Abgasschalldämpfer (36/1) gemäß Bild 36 mit Schraube M6x12 (36/3) und Federring A6 an Distanzmutter M6x30 (35/3) befestigen
- Profilgummi rot (36/5) gemäß Bild 36 auf Abgasleitung (36/4) aufschieben
- Abgasleitung (36/4) gemäß Bild 36 formen, auf Abgasschalldämpfer (36/1) aufstecken und mit Schlauchklemme befestigen
- Abgasleitung-Endstück (36/2) auf Abgasschalldämpfer (36/1) aufstecken und mit Schlauchklemme befestigen
- Abgasleitung-Endstück (36/2) gemäß Bild 36 formen und ausrichten

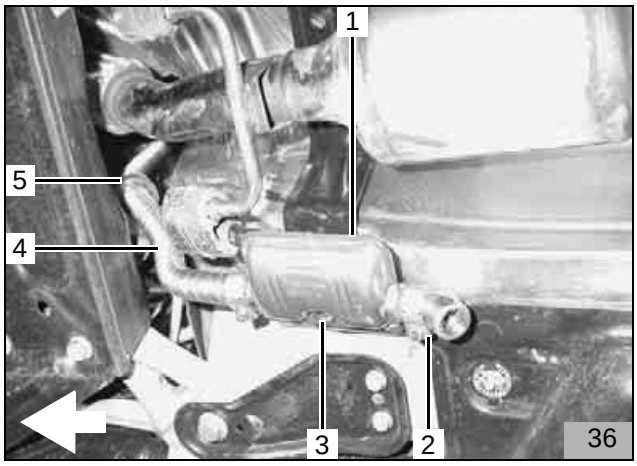

Brennluftansaugleitung

HINWEIS:
Einbaulage des Luftansaugschalldämpfers beachten, siehe „Einbauanweisung“

- Brennluftansaugleitung (37/1) mit geschlitzter Seite am Heizgerät-Brennluftstutzen aufstecken und mit Schlauchschelle befestigen
- Luftansaugschalldämpfer (37/2) bis zum Anschlag in Brennluftansaugleitung eindrehen
- Brennluftansaugleitung gemäß Bild 37 verlegen
- Brennluftansaugleitung und Luftansaugschalldämpfer mit Kabelbindern befestigen

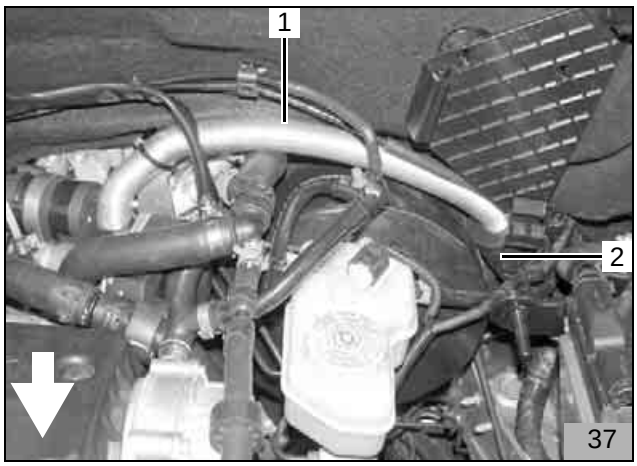

Brennstoffeinbindung

ACHTUNG:
Brennstoffleitung so verlegen, dass sie gegen Steinschlag geschützt ist!
An scharfen Kanten Brennstoffleitung und Kabelbaum mit Scheuerschutz versehen!

HINWEIS:
Einbaulage der Dosierpumpe beachten, siehe „Einbauanweisung“

- Mecanyl-Brennstoffleitung (38/1) mit Schlauchstück (38/2) und Schlauchschellen am Heizgerät gemäß Bild 38 befestigen
- Mecanyl-Brennstoffleitung (38/1) zur rechten Fahrzeugseite und dann zusammen mit Kabelbaum Dosierpumpe zum Unterboden verlegen



Dosierpumpe

HINWEIS:
Einbaulage der Dosierpumpe beachten, siehe „Einbauanweisung“

- Mecanyl-Brennstoffleitung (39/2) und Kabelbaum Dosierpumpe (39/1) zusammen in vorhandenen Clips entlang fahrzeugeigener Leitungen am Unterboden gemäß Bild 39 zur Dosierpumpe führen

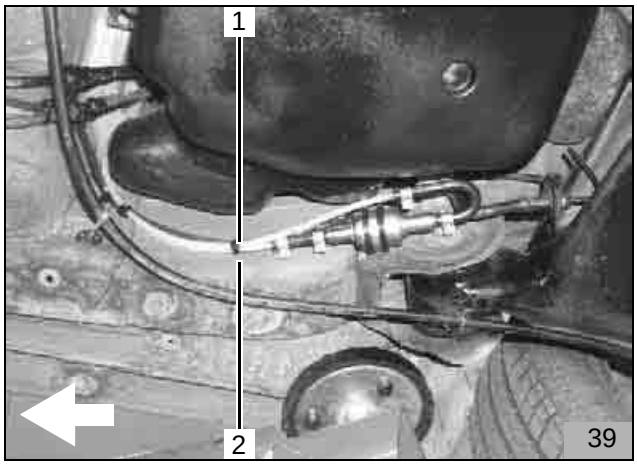

- Schwingmetallpuffer (40/1) in vorhandene Bohrung einsetzen und mit Scheibe A7,4 und Bundmutter gemäß Bild 40 befestigen

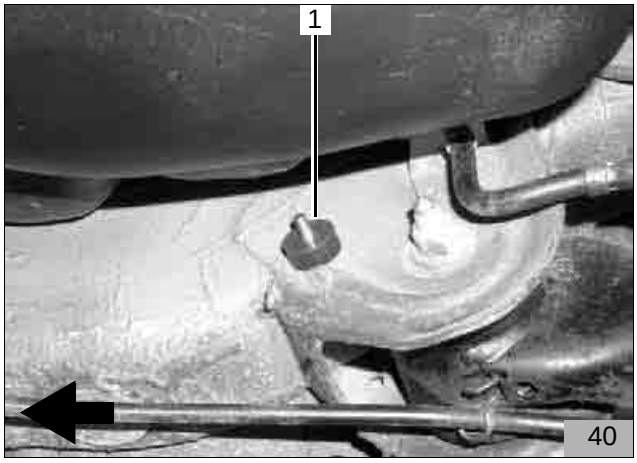

- Dosierpumpe (41/1) mit gummierter Rohrschelle (41/2) und Bundmutter am Schwingmetallpuffer (40/1) befestigen
- Mecanyl-Brennstoffleitung (41/4) an der Dosierpumpe (41/1) ablängen
- Mecanyl-Brennstoffleitung (41/4) an der Druckseite der Dosierpumpe (Seite mit Stecker) mit Schlauchstück (41/3) und Schlauchschellen anschließen
- Kabelbaum der Dosierpumpe an der Dosierpumpe ablängen, Gummitülle aufschieben, Flachstecker ancrimpen, Steckergehäuse komplettieren und Kabelbaum an der Dosierpumpe anstecken
- Mecanyl-Brennstoffleitung und Kabelbaum Dosierpumpe mit Kabelbindern gemäß Bild 41 befestigen

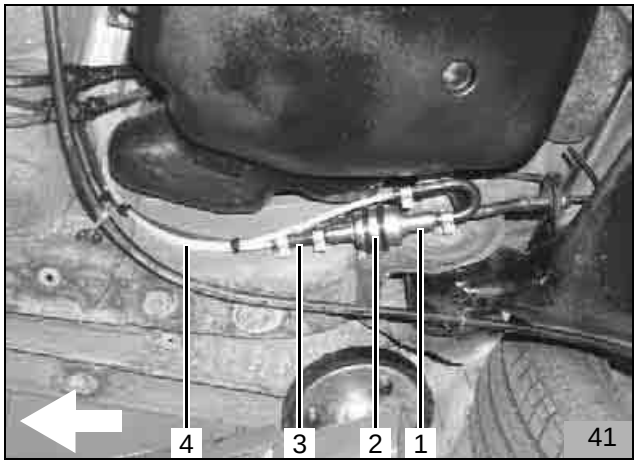

Brennstoffentnahme

- Tankarmatur gemäß Herstellerangaben ausbauen
- Beiliegende Schablone (42/1) auf Tankarmatur auflegen und Lochbild (42/2) gemäß Bild 42 auf Tankarmatur übertragen
- Schablone (42/1) wieder entfernen und Bohrung Ø 6mm in Tankarmatur an Position (42/2) bohren

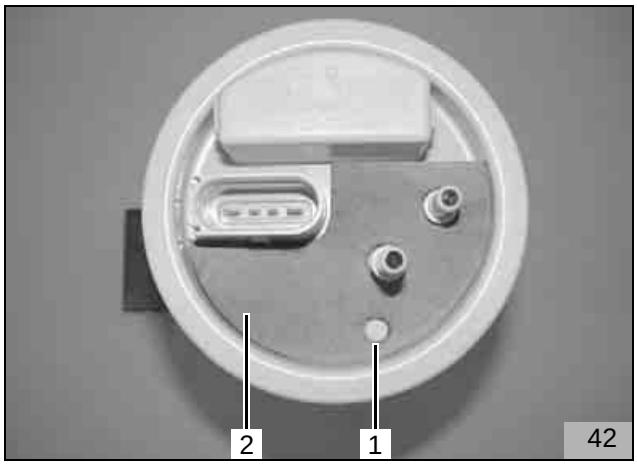

- Tankentnehmer (43/3) gemäß Schablone biegen und ablängen
- Kraftstoffschlauch (43/2) gemäß Schablone ablängen
- Steigrohr (43/1) gemäß Schablone ablängen
- Kraftstoffschlauch (42/2) auf Tankentnehmer (43/3) bis zum Anschlag aufschieben und gemäß Schablone mit Einohrschelle 6,6mm befestigen
- Kraftstoffschlauch (43/2) auf Steigrohr (43/1) bis zum Anschlag aufschieben und gemäß Schablone mit Einohrschelle 8mm befestigen
- Vorbereiteten Tankentnehmer (43/3) gemäß Einbauanweisung sowie Bild 43 in Tankarmatur einsetzen und befestigen
- Steigrohr (43/1) in vorhandenen Laschen gemäß Bild 43 einsetzen, dabei Kraftstoffschlauch (43/2) gemäß Bild 43 ausrichten und positionieren

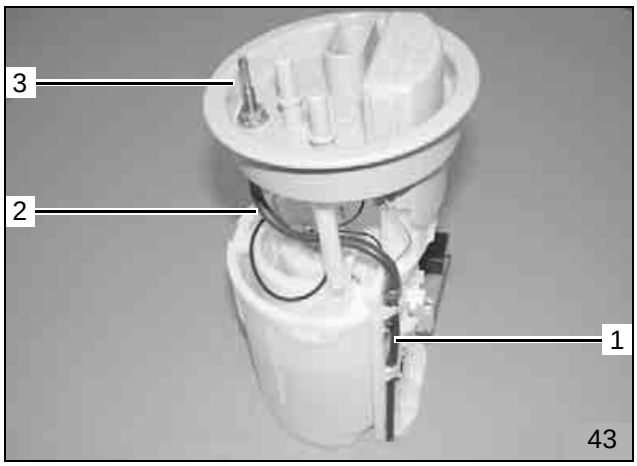

- Tankarmatur nach Herstellerangaben gemäß Bild 44 einbauen
- Beiliegenden 90°-Formschlauch (44/2) (Innen-Ø von 3,5mm auf Innen-Ø 4,5mm anwachsend) an der Seite mit Innen-Ø 3,5mm auf Tankentnehmer aufstecken, gemäß Bild 44 ausrichten und mit beiliegender Caillauschelle Durchmesser 9mm befestigen
- Mecanyl-Brennstoffleitung (44/1) in Formschlauch (44/2) einstecken und mit Caillauschelle Durchmesser 10mm gemäß Bild 44 befestigen
- Mecanyl-Brennstoffleitung zur Saugseite der Dosierpumpe verlegen

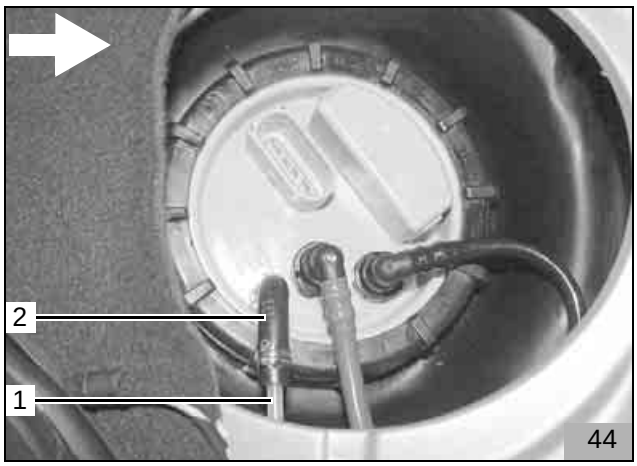

- Mecanyl-Brennstoffleitung (45/1) vor dem Tank zum Einbauort Dosierpumpe führen und ablängen
- Beiliegenden 180°-Formschlauch an der kurzen Seite um 10mm kürzen
- 180°-Formschlauch (45/2) gemäß Bild 45 mit gekürzter Seite an der Saugseite der Dosierpumpe (45/3) mit Schlauchschelle 10mm befestigen
- Mecanyl-Brennstoffleitung (45/1) in 180°-Formschlauch (45/2) gemäß Bild 45 einstecken und mit Schlauchschelle 10mm befestigen

ACHTUNG:
Auf Freigängigkeit und ausreichenden Abstand zum Bremsschlauch achten!

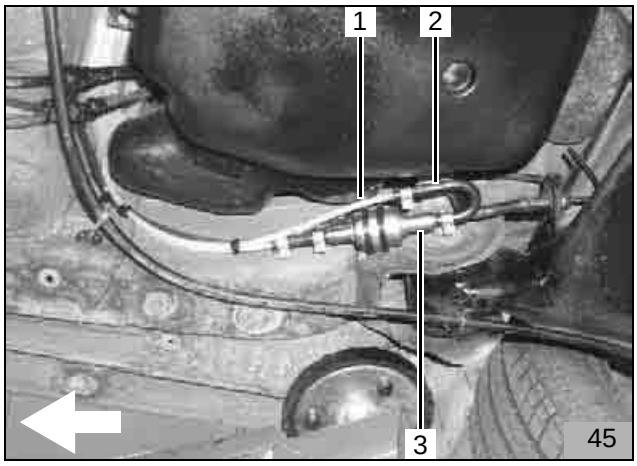

Abschließende Arbeiten

- Fahrzeugbatterie einbauen und anklemmen
- Radiocode eingeben, Fahrzeuguhr einstellen
- Demontierte Teile in umgekehrter Reihenfolge wieder montieren
- Alle Schlauchleitungen, Schlauch- und Rohrschellen sowie alle elektrische Anschlüsse auf festen Sitz prüfen
- Alle losen Leitungen mit Kabelbinder sichern
- Heizgerätekomponenten mit Korrosionsschutzwachs (Tectyl ML, Bestell-Nr. 111329) einsprühen
- Motor starten, Wasserkreislauf nach Angaben des Fahrzeugherstellers entlüften, Kühlwasser nachfüllen
- Fahrzeugheizung auf „warm“ und Gebläse auf Stufe „1 - 2“ stellen
- Stellung „Defrost“ wählen
- Webasto-Heizung einschalten, siehe „Betriebsanweisung“

Webasto
Feel the drive

Webasto AG
Postfach 80 - 82132 Stockdorf - Hotline 0 18 05 / 93 22 78
Hotfax (0395) 55 92-353 -

Anreißschablone für Einbau
Thermo Top Z/C in

FABIA TDI

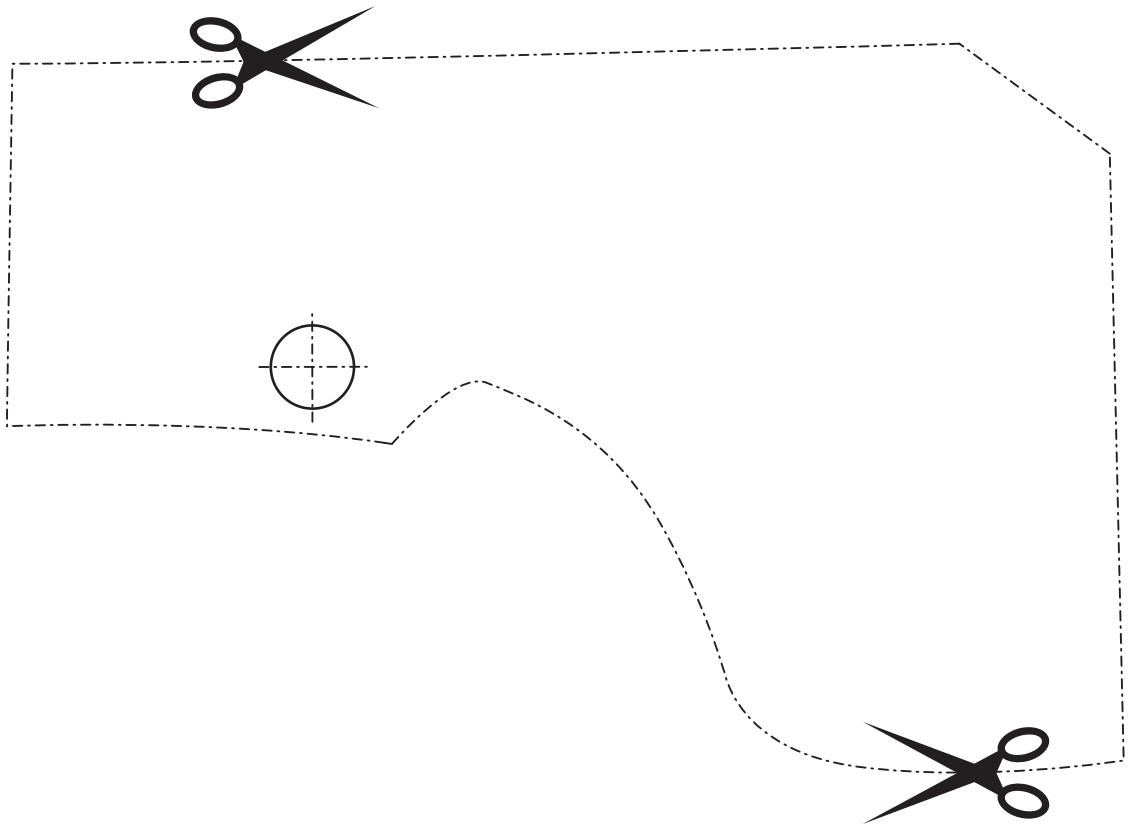

Anreißschablone für Einbau
Thermo Top Z/C in
FABIA TDI

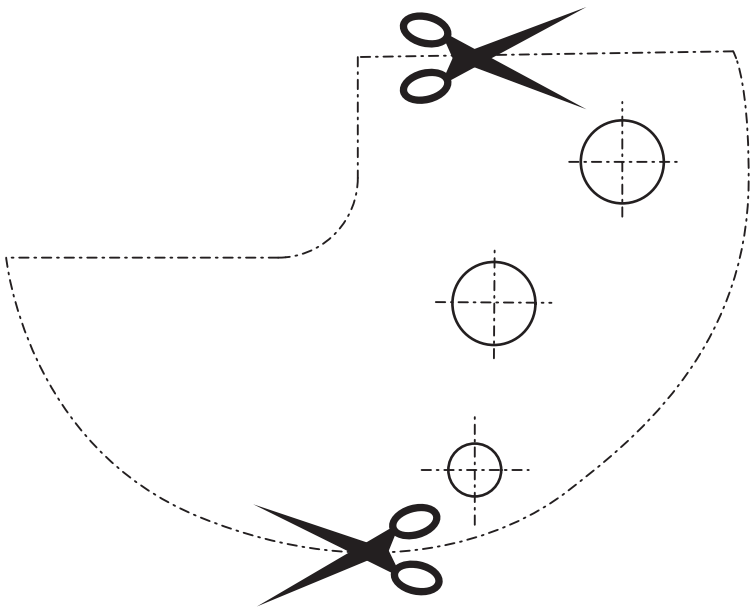

Tankentnehmer
Skoda Fabia TDI

